Regnvandsstyring Maxima med tryksencor

DK

DRIFT- OG INSTALLATIONSVEJLEDNING

- **Installationen og anvendelse kræver præcis kendskab til disse instruktioner!**
- **350 liter kapacitet mellemliggende tank med under-vandstrykpumpe og elektronisk styreenhed i det teknisk rum**
- **Dykpumpe med svømmerafbryder og flydende sugefilter SAFF i tanken (ude) Maksimal forsyningssikkerhed**
- **Maksimal forsyningssikkerhed til store systemer**
- **Energieffektiv teknologi**

Med nr.: 1.93/21039

made in Germany

WISY / Mrain Udnyttelse af Regnvand

MAXIMA regnvandsenhed

Version med 350 liters mellemtank til brug af regnvand i lejlighedskomplekser, til vanding, i handel og industri

Indhold

- Anvendelses område
- Oplysninger om sikkerhed
- overbliks billede "Guide til komponenter"
- Kontrolenhed
- Levering, transport, opbevaring og leveringsomfang
- Funktion
- Installationskrav, installation
- Ibrugtagning
- Vedligeholdelse, reparation, miljøoplysninger
- Garantibetingelser
- Tekniske data
- Eliminering af fejl
- Overensstemmelseserklæring
- Noter
- Producent

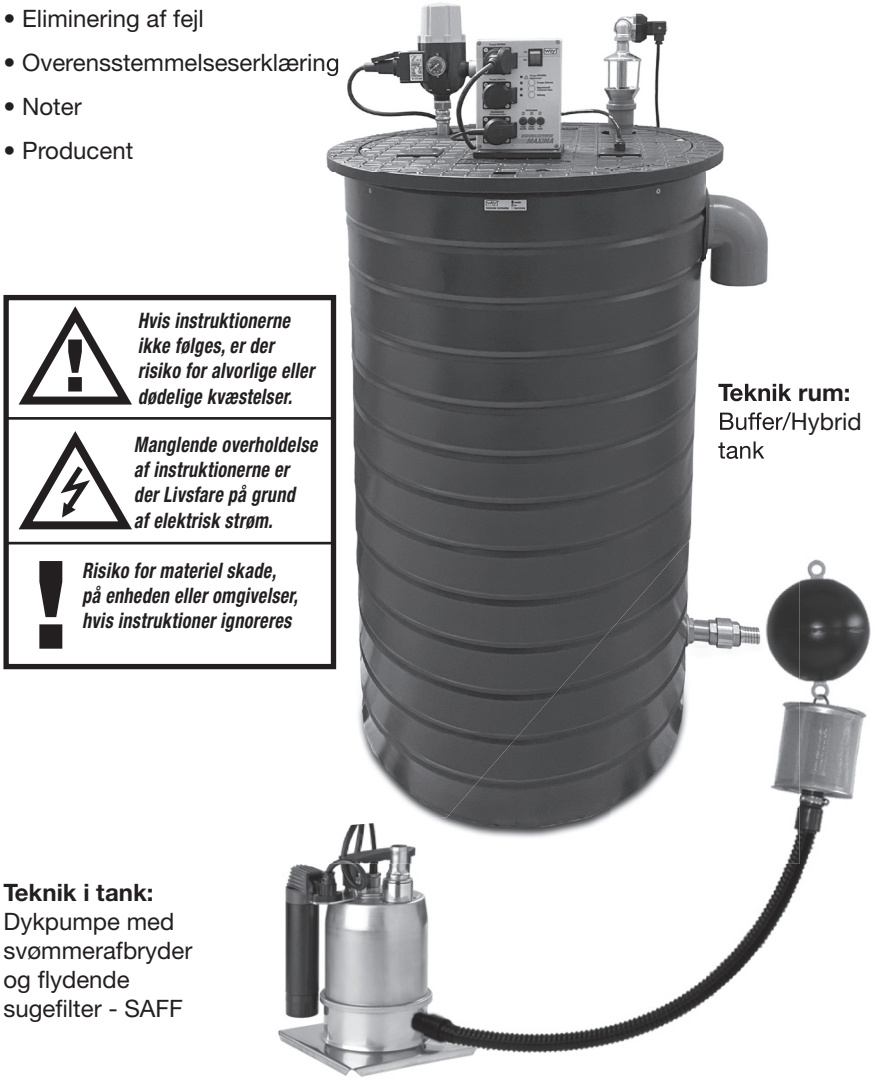

Hvis instruktionerne ikke følges, er der risiko for alvorlige eller dødelige kvæstelser.

Manglende overholdelse af instruktionerne er der Livsfare på grund af elektrisk strøm.

Risiko for materiel skade, på enheden eller omgivelser, hvis instruktioner ignoreres

Anvendelsesområde

WISV MAXIMA regnvandsenheden omfatter den komplette teknologi til systemer til udnyttelse af regnvand og består af:

- Hybrid/buffer (volumen 350 liter, højde 1,54 m Ø 0,77 m) til installation i det tørre, frostfrie teknikrum i bygningen. Udstyret med pumpe- og styringsteknologi. Pladsbehov ca. 1 m x 1 m, rumhøjde 2 m.
- Dykpumpe med svømmerafbryder og flydende sugefilter - SAFF som tankudstyr 11/4" slangetilsutning 20 m strømledning

Tilsigtet brug

MAXIMA er velegnet til forsyning af tappesteder i parcelhuse og boligblokke, i handel og industri og til vandingssystemer med filtreret, klart regnvand fra tanken.

Forkert brug

MAXIMA kan ikke bruges til forsyning af forbrugere der drives med et vandudtag på mindre end 5 liter / minut (f.eks. "dryp"-vanding, tappesteder ikke er lukket helt, (brugsvandsnetværket må ikke have nogen lækager). Opstartsfrekvensen må ikke overstige 20 gange i timen. For at reducere opstartsfrekvensen skal der installeres en passende membranekspansionsbeholder i procesvandsnetværket.

Maxima er ikke egnet til pumpning af forurenet regnvand brøndvand (vand, der indeholder snavs og sand). Forkert brug kan ødelægge pumpen.

Vigtige bemærkninger

Kabelføring mellem tank (ude) og Hybridbeholder (inde)

Røret fra tanken (ude) til Hybridbeholderen (inde) skal lægges i en kontinuerligt stigende retning. Hvis røret lægges med en modsat hældning fra tanken (ude) til Hybridbeholderen (inde), eller hvis mellemtanken er installeret under det højeste vandniveau i tanken (ude), er afspærringsventil (tilbehørsartikel SV 1501) påkrævet, for at forhindre, at hybridbeholderen (inde) løber over.

Tilslutning af nødoverløb

Mellemtankens DN 100-nødoverløb skal tilsluttes et afløbssystem tværsnit på 100mm diameter, og beskyttet mod tilbageløb.

Elektriske

Der skal være et tilstrækkeligt dimensioneret gulvafløb i teknikrummet.

Tilslutninger

Den elektriske nettilslutning (vekselstrøm, en-faset, 50 Hz, 230 V) skal være udstyret med en fejlstrømsafbryder (0,03 A) og sikret med 16 A. Elektriske sikkerhedsforskrifter skal overholdes.

Sikkerhedsinstruktioner

Læs betjeningsvejledningen omhyggeligt, før du påbegynder installationsarbejdet, og og opbevar den til senere brug.

Apparatet må ikke betjenes eller bruges af personer med nedsatte mentale, fysiske eller sensoriske evner, medmindre de er under opsyn, eller er blevet instrueret i hvordan anlægget skal betjenes, af en person, der er ansvarlig, for deres sikkerhed, De skal have forstået de mulige farer. Børn må ikke betjene apparatel. udføre vedligeholdelsesarbejde eller lege med det. Apparaterne må aldrig løftes eller trækkes i det elektriske kabler. Gå aldrig ind i tanken, når apparatet er tilsluttet lysnettet. Afbryd apparatet fra strømforsyningen, før der udføres reparations- eller vedligeholdelsesarbejde på anlægget, og under alt inspektions- og vedligeholdelsesarbejde i tanken.

En åben regnvandstank må aldrig efterlades uden opsyn! Adgang til cisternen cisternen kun af specialiserede virksomheder, kun under opsyn og tilstrækkeligt sikret, f.eks. ved hjælp af et genvindingsbæltesystem.

Installationsarbejde, der er forbundet med særlige farer (drikkevandsbeskyttelse, elinstallation), må kun udføres af specialiseret personale fra en VVS- og el-fagfolk med mindst følgende viden:

- Valg af egnet værktøj og egnede el- og installationsmaterialer
- Typer af IPbeskyttelse
- Installation af el- og installationsmateriale
- den klassiske jordforbindelse, beskyttende jordforbindelse og andre nødvendige yderligere foranstaltninger
- Beskyttelse af drikkevand i overensstemmelse med DIN EN 1717

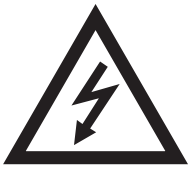

Netspændingen skal være 230 V enfaset vekselstrøm (50 Hz). Hvis fejlstrømsafbryderen/den elektriske sikring udløses, skal årsagen identificeres og udbedres af producenten eller en autoriseret repræsentant for producenten. Et beskadiget strømkabel på apparatet/tilbehøret skal udbedres af producenten eller en autoriseret repræsentant for producenten.

Forkert installation kan bringe dit eget liv, operatørens og andres liv i fare.

Manglende overholdelse af disse instruktioner og/eller manipulation af enheden fritager WISY AG fra ethvert ansvar for enhver personskade eller skade på ejendom og/eller skader på enhedens individuelle komponenter.

Hvad er hvad?

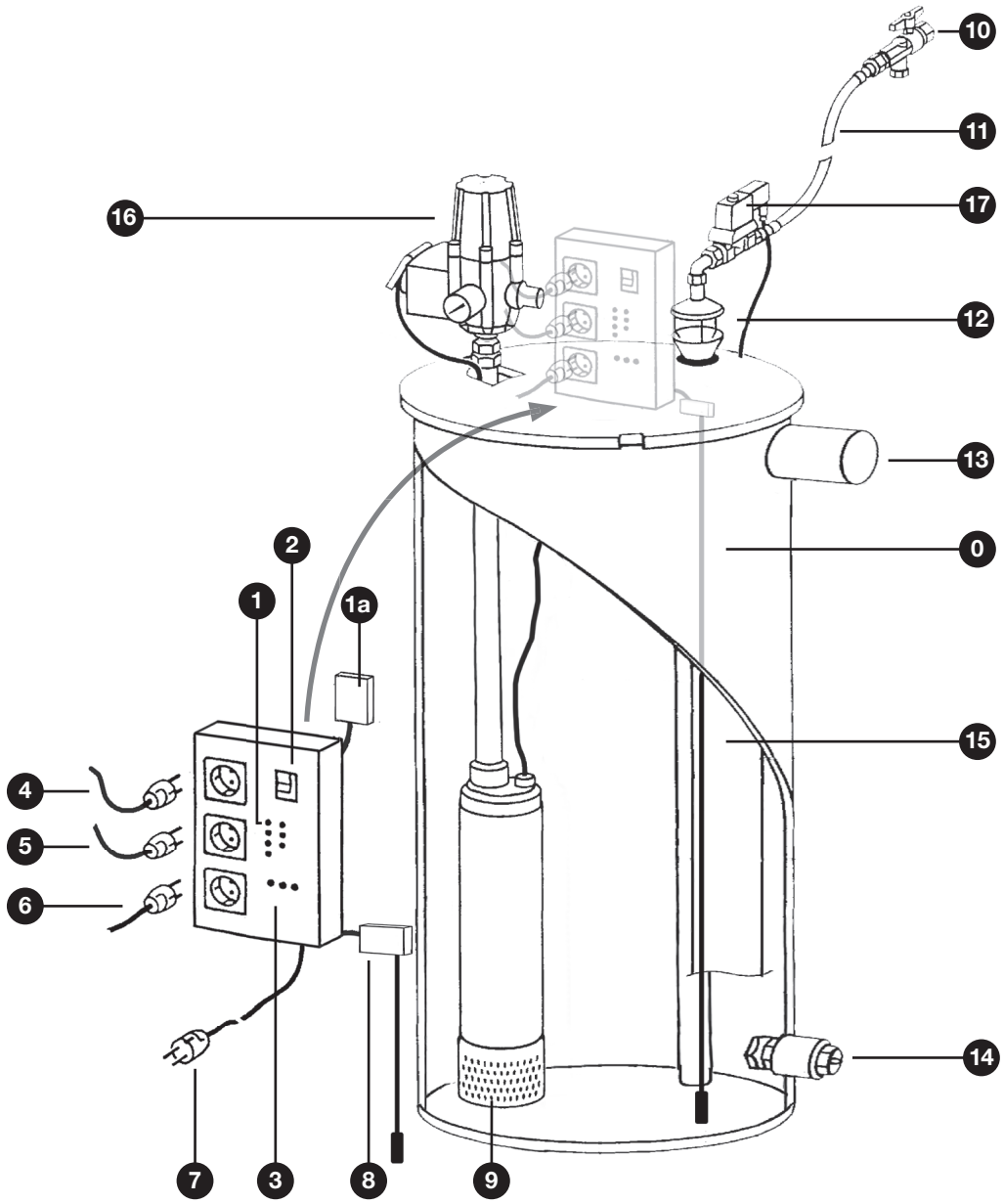

0 **MAXIMA-beholder 350 liter**
1 Betjeningsenhed med LED og knap
1a Tilslutningsboks til fjernovervågning (special udstyr)
2 Hovedafbryder
3 Sikringer
4 Tilslutning til ZETA02/V Trykstyring (til pumpe i buffer tank)
5 Tilslutning til pumpe i tank (ekstern)
6 Tilslutning til magnetventil drikkevand
7 Stik til lysnettet
8 Tryksensor
9 Dykpumpe pumpe
10 Kugleventil med si
11 Tilslutningsslange drikkevand
12 Luftgab drikkevand
13 Nødoverløb DN 100
14 Indløb fra tank med returløbssikring
15 Stigrør til overløb
16 Automatisk trykstyring ZETA 02/V
17 Magnetventil til drikkevandspåfyldning

Hvad er hvad?

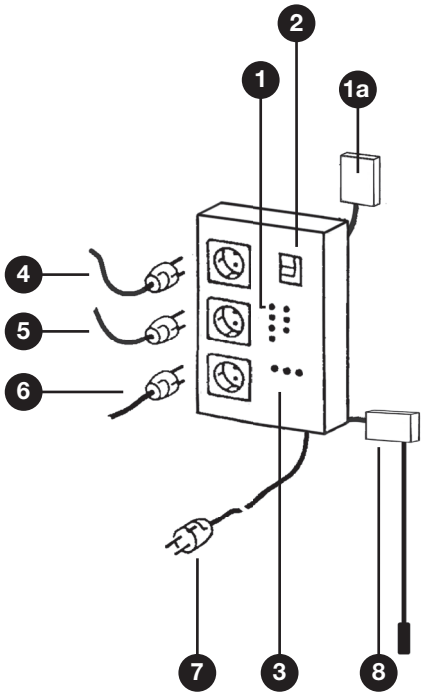

1 Betjeningsenhed med 4 LED'er (til venstre) og 3 knapper til aktivering af den relevante funktion.
LED ⚠ Indendørs pumpe - lav vandstand i buffertanken
LED/knap "Udendørs pumpe"
LED/knap "Magnetventil DV-opfyldning"
LED/knap "Fejl"

1a Tilbehør, tilslutning til fjernovervågning
(brun indgang, sort udgang, 12-230 volt)

2 Hovedafbryder

3 Sikringsholder, 10A glassikring "lille" 20x5mm
Til venstre: Sikring til pumpe i buffertank (inde)
I midten: Dykpumpe i tank (ude)
Til højre: Magnetventil til drikkevandsforsyning

4 Tilslutning til ZETA02/V Trykstyring (til pumpe i buffer tank)

5 Tilslutning til pumpe i tank (ekstern)

6 Tilslutning til magnetventil drikkevand

7 Lysnettet

8 Tryksensor

Funktionalitet

Tryksensorens måleenhed (8) måler kontinuerligt vandniveauet i buffer tanken. Dette sammenlignes med specificerede værdier i kontrolenheden.
Hvis vandstanden når en tilsvarende højde, udløses den respektive systemfunktion, start af cisternepumpen, drikkevandsopfyldning og fejlmeddelelse.

Fejlfunktion

Hvis tryksensoren ikke er forbundet med kontrolenheden udsendes en fejlmeddelelse (summer).

Hvis der ikke er nok vand i buffer tanken, udløses et fejlsignal (summer). Fejl-LED'en og LED'en for lavt vandniveau lyser. Fejlmeddelelsen annulleres automatisk, når vandstanden igen er tilstrækkelig.

Hvis vandstanden i buffer tanken er for høj, udløses et fejlsignal (summer), og Fejl-LED'en lyser. Årsagen til fejlen skal udbedres, og Vandniveauet skal sænkes ved at fjerne vand og fejlen skal derefter nulstilles med Fejl-knappen.

For enheder med fjernovervågningsforbindelse (ekstraudstyr) skal fejlmeddelelser integreres i bygningsstyringssystemet

Fejl Overspænding

For at beskytte mod skader forårsaget af overspænding er stikkene på kontrolenheden beskyttet med glassikringer (10A, lille, 20x5mm). Sikringsindsatserne er tilgængelige via frontpanelet ved hjælp af en skruetrækker. Hvis en sikring springer, skal årsagen udbedres af en specialist. Sikringen skal derefter udskiftes med en identisk type. Sikkerhedsanvisningerne i denne manual skal overholdes.

Levering, transport og opbevaring af apparatet

Maxima leveres normalt på en engangspalle. Alle leverede dele skal straks ved levering kontroleres for skader og for at sikre, at de er komplette. Pallen eller de allerede udpakkede enheder skal opbevares sikkert, tørt og frostfrit og beskyttes mod tilsmudsning.

Leveringsomfang og design

MAXIMA 205 / 407 består af følgende komponenter

Bygning:

Mellemliggende containerbygning

- Betjeningsvejledning, information om dykpumpe til tanken, buffertank, Zeta 02/V automatisk trykstyring og magnetventil
- Buffertank til teknikrummet, total højde ca. 1540 mm, diameter 770 mm, tilslutning 11/4"-IG til trykledningen fra tank/dykpumpe (ude), og med DN 100 nødoverløb.
- Drikkevandsopfyldning i henhold til DIN 1989, DIN EN 1717 (frit udløb) MAXIMA 205 - ½" / Maxima 407 - ¾"
- Flertrins dykpumpe Multigo (205/407) på gummifod i tanken, med energieffektiv ZETA 02/V automatisk trykstyring (indkoblingstryk) 1,5 - 2,8 bar)
- Styreenhed med netkabel, jordet stik, med tre jordede udtag
- Måleenhed til tryksensor
- sæt til Mærkning

Tank (ekstern):

Udstyr til cistemer

- Provedo dykpumpe, med 20 m elektrisk tilslutningskabel, med svømmerafbryder, med bundplade, med sugeslange 1¼" længde 0,75 m, flydende sugefilter - SAFF, og slangetilslutning (1¼") på afgangssiden.

Funktionel beskrivelse

Hvis et tappested åbnes, falder trykket i rørsystemet. Når tilkoblingstrykket er nået ved den automatiske Zeta-trykstyring (justerbar mellem 1,5 og 2,8 bar), starter Multigo-pumpen i buffer tanken. Når alle forbrugerne er lukket igen, og der kan ikke måles mere flow, slukker Zeta-trykstyringen for Multigo pumpen i buffer tanken, når det maksimale driftstryk (= maksimal leveringshøjde) er nået.

Regnvandet suges altid ud via det medfølgende fine, flydende sugefilter - SAFF, dette sikrer, at vandet altid trækkes fra fra det reneste område og ikke direkte fra bunden af tanken (sediment) eller fra fra vandoverfladen (flydelag). Det flydende sugefilter - SAFF har en gunstig effekt på vandkvaliteten og beskytter pumperne mod skader forårsaget af større snavspartikler, der kan samle sig i vandet. i tanken.

Drift af regnvand

Maxima-buffertanken forsynes normalt med regnvand fra dykpumpen i tanken. Hvis der er mangel på vand i tanken slukker svømmerafbryderen for dykpumpen i tanken. Hvis Hvis vandstanden i buffertanken i teknikrummet falder yderligere forsynes den med drikkevand via det frie udløb i overensstemmelse med DIN EN 1717.

Drift af drikkevand

Den fuldautomatiske styring af Maxima sikrer et tilstrækkeligt vandniveau i buffertanken under normal drift. Men hvis vandstanden i buffer tanken bliver for lav, slukkes Multigo og forsynes først med strøm igen, når der er en tilstrækkelig mængde vand til rådighed. Hvis den maksimale vandstand i buffer tanken overskrides, udløser kontrolenheden en hørbar overløbsalarm. Dette skal kvitteres via knappen Fejl. I begge tilfælde skal årsagen til fejlen findes og afhjælpes.

Yderligere tørløbsbeskyttelse til Multigo er tilgængelig via den energieffektive Zeta 02/V automatiske trykstyring.

Manuel omskiftning til drikkevandstilstand

Ved vedligeholdelsesarbejde i tanken eller ved særlige krav til vandkvaliteten kan Maxima regnvandsenheden betjenes i drikkevandstilstand.
I dette tilfælde kobles tankens dyk/fødepumpe fra strømforsyningen (træk stikket til ude pumpen ud af styreenheden). Sikkerhedsoplysningerne i denne vejledning er skal overholdes.

Krav til installation

Teknikrum

Gulvafløb påkrævet!

Der skal være et gulvafløb, der er tilstrækkeligt dimensioneret til Maxima-regnvandsenheden, i teknikrummet.

Tilstrækkelig genopfyldning af drikkevand

Det skal sikres, at drikkevandsrøret, der er tilsluttet Maximas frie udløb, er i stand til at klare volumestrømmen i buffertanken hvilket er påkrævet på forbrugersiden.

Med Maxima 205 (med frit udløb på ½") Skal det sikres, at der kan tilføres mindst 40 l/min drikkevand ved det frie udløb, og at brugsvandsnetværket er tilstrækkeligt dimensioneret til volumenstrømmen.

Med Maxima 407 (med frit udløb ¾") skal det sikres, at der kan tilføres mindst 90 l/min drikkevand ved det frie udløb, og at brugsvandsnettet er tilstrækkeligt dimensioneret til volumenstrømmen.

!

Hvis de ovennævnte mængder drikkevand ikke kan stiles til rådighed for regnvandsanlægget via drikkevandsledningen, skal antalet af forbrugere reduceres.

Tryktab

Volumenstrøm, tryk

Tryktab og reduktion af volumenstrømmen efter Maxima-enheden på grund af rørlængde, rørtværsnit osv. skal tages i betragtning under planlægning og udførelse.

Tilslutning af buffer/hybridtank med trykpumpe

Maxima-beholderen skal installeres i et frostfrit, køligt rum. rum. Pladskravet er mindst 1 m x 1 m, rumhøjde 2 m. Der kræves en stikkontakt, der er sikret med 16 A, og som også skal være udstyret med en fejlstrømsafbryder på 0,03 A (30 mA). Desuden skal der være tilslutninger til drikkevand, regnvand og et gulvafløb som er tilbageløbssikret i DN 100 også være til rådighed. Det frie drikkevandsudløb / dæksel på Maxima-tanken skal være over cisternens maksimale vandniveau. Hvis du planlægger at installere den buffer/hybrid tanken under regnvandstankens niveau (f.eks. på skråninger), eller hvis røret fra tanken har en hældning til buffertanken, er der risiko for, at buffertanken løber over. så fald skal der tages yderligere tekniske forholdsregler. f.eks. med en ekstra afspærringsmagnetventil (artikel SV 1501).

Tilslut DN 100 nødoverløb

!

Membran-ekspansionsbeholder

Da Maxima egnvandsenheden normalt forsyner et stort antal forbrugere, anbefales det at installere en passende ekspansionsbeholder (trykfast, rustfri) i trykrøret umiddelbart efter buffertanken, efter den automatiske Zeta 02/V-trykstyring.

På trykledning fra cisternepumpen til MAXIMA-tanken anbefaler vi vores trykslange (som ved forespørgsel kan skæres til i længen pr. meter) eller et PE-rør med et tværsnit på mindst 1¼".

Anbringelse af tankpumpen

Trykslangen / PE-røret og el-kablet fra pumpen lægges fra tanken til teknikrummet i bygningen i et passende tomt/beskyttende rør (min. DN 100). Anbefaling: lige installation, hældning til mod tanken. Der skal tages hensyn til frostfri installation samt en passende væggennemføring og tætning.

Hvis der er en større afstand/højdeforskel mellem bunden af tanken og buffer/hybridtanken i teknik rummet, skal du kontrollere, om en standard Provedo tank-pumpen er tilstrækkelig, eller om der er behov for en mere kraftfuld WISY-Multigo-pumpe. Kontakt om nødvendigt vores tekniske rådgivning.

Montering

Tanken

Installation i tanken

Tank pumpen skal placeres i bunden af regnvandsbeholderen og fastgøres med et ophængningskabel. Der medfølger en krog i rustfrit stål til kuplen på opbevaringstanken. er inkluderet i sættet, anbefaler at pumpen også monteres på en flise (evt.20X20X5) for bedre stabilitet.

Pumpen må aldrig løftes eller trækkes i kablet.

!

Lidt ekstra oprullet strømkabel i tanken/opføringsrøret samt en fleksibel trykslange fra pumpen i tanken gør det enkelt at servicere dykpumpen!

Pumpen skal justeres, så det flydende sugefilter - SAFF kan bevæge sig uden forstyrrelser. En fleksibel trykslange (1¼") fastgøres til gennemføringen på tryksiden. trykslange (1¼") og fastgøres med et spændebånd i rustfrit stål. Forbindelsen i tanken skal være fleksibel, så pumpen kan fjernes fra tanken. Pumpen kan løftes op af tanken ved hjælp af et ophængnings kabel (løft aldrig i strømledningen). tilslutning til PE-rør (1¼") laves i tankens opføringsrør.

Dykpumpens trykslange / PE-rør, strømkabel og evt ekstra udstyr som f.eks. måleslange, niveauindikator, mm. via tomrøret til teknikrummet.

Vigtigt: Skyl rørene igennem

Der er brug for vand i tanken til at skylle røret, pumpen skal være helt under vandet.

Teknikrum

Installation i teknikrummet

Tilbageløbssikringen monteres først på indløbet i buffer tanken, EFTER at røret fra regnvandstanken er skyllet grundigt.

Den automatiske ZETA 02/V-trykstyring skrues fast på Multigo'ens udløbsrør og forsegles. Det jordede stik fra Multigo pumpen i buffer tanken sættes i stikket på Zeta 02/V.

Zeta 02/V tilsluttes til regnvandsnettet (mod forbruger/tappesteder) skal være spændingsfri, flammesikker, højtryksbestandig og lydafkoblet. For at tilslutte Maxima 205 skal du bruge en fleksibel slange (artikel VS 9953), for at tilslutte Maxima 407 skal du bruge en fleksibel slange (artikel VD 9928 + ZK 0413) Dette vil sikre, at der ikke genereres støj eller trykstød fra pumpen til rørsystemet.

Vigtigt: Skyl drikkevandsrøret

Det kan være nødvendigt at afmontere drikkevandssuppleringsenheden for at kunne transportere MAXIMA. Sæt tragten ind i det medfølgende hul (brug smøremiddel). Efter skylning af drikkevandsrøret skal det frie drikkevandsudløb og stophane med smudsfælde tilsluttes drikkevandsrøret.

Mellemtankens DN 100-nødoverløb skal tilsluttes afløbssystemet med en nominel diameter på 100, sikkert og beskyttet mod tilbageløb.

Mellemtanken er udstyret med en vandlås, der forhindrer kloaklugt eller gas i at trænge ind i buffer/hybrid tanken, (så snart den er fyldt med vand).

Forbindelse til fjernovervågning

fjernovervågning

Med dette specialudstyr kan fejlmeddelelser integreres i bygningsstyringssystemet. Ledningsføringen skal udføres som vist i illustrationen til venstre.

Fejlene lav vandstand og for høj vandstand (overløb) i buffer/hybrid tanken signaleres.

For information on fejl, årsag og udbedring, se tabelen Fejlfindingsinstruktioner.

Ibrugtagning

Før ibrugtagning

- tankens indløbsrør skal skylles igennem med tankpumpen, tilslut det derefter til buffer tanken.
- Slangen/røret til magnetventilen på det frie luftgab skal skylles.
- Alle rørforbindelser skal kontrolleres for tæthed.
- Tjek alle kabler for sikker, spændingsfri installation

Yderligere arbejde i det tekniske rum og under efterfølgende brug må kabler og rør ikke beskadiges.

Indstilling/justering er ikke nødvendig.

Betjeningsenhed med stikkontakter og hovedafbryder

1. Hovedafbryderen skal være i positionen "Off'.
2. Lad stikindgangen til pumpehuset (øverst) være fri!
3. Tankpumpens stik - sæt det i den midterste indgang
4. Sæt drikkevands indtaget/magnetventilens stik i den nederste stikdåse.
5. Sæt styreenhedens netstik i en strømførende stikkontakt
6. Tænd for kontrolenheden på hovedafbryderen buffer/hybrid tanken fyldes med vand fra regnvandsbeholderen, og med drikkevand via det frie drikkevandsindløb.
7. Udluft pumpen i mellemtanken ved at løsne slange/rør forbindelsen i bunden af Zeta 02/V-trykstyringen. Når der ikke kommer mere luft ud, skal du spænde slange/rør forbindelsen igen.
8. Sluk for kontrolenheden (hovedafbryder)
9. Sæt stikket fra pumpen i buffer tanken ind i stikket på Zeta 02/V-trykstyring.
10. Tænd for kontrolenheden på hovedafbryderen

Så snart luften er sluppet ud af systemet, skal du lukke forbrugerne. Når det maksimale driftstryk er nået (ca. 4,8 bar), skifter Maxima til "standby" tilstand og er klar til drift.

Vedligeholdelse og service

Halvårlig inspektion:

- Tjek hele systemets vandrørs forbindelser for lækage
- Kontrollér systemets trykindikator
- Test pumpens ind- og udkoblingspunkter, der er indstillet i pumpestyringen
- drikkevandets funktion f.eks. ved at trække stikket til tank-pumpen ud

Årlig inspektion:

- Kontrollér smudsfangeren ved magnetventilen på drikkevandstilslutningen, rengør om nødvendigt (kontakt et specialiseret installationsfirma for at få hjælp, hvis nødvendigt)
- Efterse det flydende sugefilter i regnvandsbeholderen, om nødvendigt rengør med vandstråle eller en børste med forlænget skaft fra jordoverfladen (kontakt om nødvendigt et specialiseret installationsfirma for at få hjælp). Afbryd opbevaringstankens pumpe fra strømforsyningen, dvs. ved at trække den ud. stikket, før du udfører dette arbejde

Udskift:

- Ti år efter idriftættelse skal magnetventilen det frie luftgab og membranen i trykstyringen ZETA02/V udskiftes (specialfirma).

Før du udfører vedligeholdelsesarbejde med åben regnvandsbeholder skal du frakoble pumpen i regnvandsbeholderen fra styreenheden ved at trække stikket ud!

Læs og følg sikkerhedsinstruktionerne (se afsnittet "Sikkerhedsinformation" i denne vejledning).

Reparationer

Reparationsarbejde må kun udføres af producenten eller af virksomheder, der er autoriseret af producenten. Ændringer af de fabriksmonterede komponenter på Maxima anlægget vil gøre garantien ugyldig.

Oplysninger om miljøet

Bortskaffelse/genbrug Emballage

Regnvandsanlæggets emballage kan genbruges og genanvendes. Plast og plastfolie til bortskaffelse via din kommunes affaldssortering ordning.

Genbrug af gamle apparater

Gamle elektronik og elektroniske apparater indeholder ofte stadig værdifulde materialer, som kan genbruges. Nogle af dem indeholder også skadelige stoffer, som er nødvendige for apparatets funktion og sikkerhed. Hvis de håndteres forkert, kan disse stoffer være skadelige for menneskers sundhed og miljøet. el komponenter må aldrig komme i restaffald! Returner derimod venligst dit gamle apparat, sorteret efter din kommunes affaldssorterings ordning.

Brug de kommunale indsamlingssteder, der er oprettet nær dit hjemsted til indlevering og genbrug af defekte elektriske eller elektroniske apparater!

Garanti

Garantiens varighed og start

Garantien ydes i 24 måneder, og perioden begynder fra købsdatoen. Erstatningslevering af garantiårsager forlænger ikke den oprindelige garanti.

WISY påtager sig garantiforpligtelsen for MAXIMA regnvandsenheden, hvis følgende betingelser beviseligt er opfyldt

Betingelser for garantien

1. Apparatet blev købt hos en autoriseret WISY-forhandler i Tyskland eller Danmark.
2. Enheden blev bestilt hos WISY's kundeserviceafdeling eller af et specialiseret virksomhed.

Garantikrav kan kun gøres gældende, hvis manglen rapporteres og er modtaget skriftligt til os inden for 14 dage efter, at manglen er opdaget.

Garantiens indhold og omfang

WISY vil udbedre eventuelle funktionsfejl, der opstår inden for garantiperioden omkostningsfrit, enten ved at reparere eller udskifte de pågældende dele. Eventuelle yderligere erstatningskrav er udelukket - for så vidt som ansvaret ikke er lovbestemt.

Begrænsning af garantien

Fejl eller mangler, der kan tilskrives følgende, er ikke dækket af garantien:

- Forkert opsætning eller installation, f.eks. manglende overholdelse af gældende regler eller installationsvejledningen.
- Manglende overholdelse af tilslutningen af nødoverløbet fra hybridbeholder til et afløbsrør eller mangel på et gulvafløb.
- Forkert betjening eller belastning.
- Tilslutning af andre enheder end dem, der er inkluderet i sættet som, trykpumpe, fødepumpe og magnetventil til de stik der er beregnet til dette formål.
- Ydre påvirkninger, f.eks. transportskader, skader forårsaget af stød/ fejlstrøm, skader på grund af vejrforhold eller andre naturfænomener.
- Reparationer, ændringer af systemet og åbning af komponenter uden skriftlig tilladelse fra WISY AG

Tekniske data

	MAXIMA 205	MAXIMA 407
Højden på enheden Krav til plads/rum	1,54 m Areal ca. 1m x 1m	1,54 m Areal ca. 1m x 1m
Buffer/hybrid tank	Beholder med låg af sort polyethylen, volumen 350 liter Diameter 0,77 m, beholderhøjde 1,26 m, totalhøjde 1,54 m	Beholder med låg af sort polyethylen, volumen 350 liter Diameter 0,77 m, beholderhøjde 1,26 m, totalhøjde 1,54 m
Multigo pumpe i buffer/hybrid tank	Multigo 205 dykpumpe med hus i rustfrit stål, 4-trins, Effektforbrug P1 maks. 1 kW, maks. flowhastighed 80 l/min, Leveringshøjde maks. 48 m, Pumpet væske: klart, filtreret vand (maks. 35 °C), beskyttelsesklasse IP 68	Multigo 407 dykpumpe med hus i rustfrit stål, 4-trins, Effektforbrug P1 maks. 1,3 kW, maks. flowhastighed 120 l/min, Leveringshøjde maks. 49 m, Pumpet væske: klart, filtreret vand (maks. 35 °C), beskyttelsesklasse IP 68
Automatisk trykstyring Standby (W)	ZETA 02/V Indkoblingstryk justerbar fra 1,5 - 2,8 bar, med trykmåler < 0,2	ZETA 02/V Indkoblingstryk justerbar fra 1,5 - 2,8 bar, med trykmåler < 0,2
Kontrolenhed	Sensorstyring med omkoblingsfunktion til regn- og drikkevandspåfyldning, Tørløbsbeskyttelse i/til dykpumpen samt overløbsalarm	Sensorstyring med omkoblingsfunktion til regn- og drikkevandspåfyldning, Tørløbsbeskyttelse i/til dykpumpen samt overløbsalarm
Fjernovervågning (tilbehør) 12-230 volt,	Tilslutning til bygningsstyringssystem Brun - Indgang Sort - udgang	Tilslutning til bygningsstyringssystem Brun - Indgang Sort - udgang
Frit luftgab til drikkevands påfyldning	Elektrisk styret drikkevandssupplering med frit udløb i henhold til DIN EN 1717, bestående af ½" messingkugleventil, Smudsfælde af rustfrit stål (maskestørrelse 0,65 mm), 0,5 m tilslutningsslange, ½" magnetventil med tilslutningskabel og Schuko-stik, rustfrit stål indløbstragt DN 50 med defineret afstand og ilter til stænkfri efterfyldning.	Elektrisk styret drikkevandssupplering med frit udløb i henhold til DIN EN 1717, bestående af ¾" messingkugleventil, Smudsfælde i rustfrit stål (maskestørrelse 0,65 mm), 0,5 m tilslutningsslange, ¾" magnetventil med tilslutningskabel og Schuko-stik, indløbstragt i rustfrit stål DN 50 med defineret afstand og ilter til stænkfrit efterfyldning.
Pumpe til tank	Dykpumpe med hus i rustfrit stål, bundplade, permanent lodret monteret svømmerafbryder, med flydende sugefilter-SAFF 1¼", 1¼" slangetilslutning på udløbssiden; 20 m tilslutningskabel, strømforbrug 0,5 kW, flow 40 l/min ved 7,5 m trykhøjde, maks. nedsænkningsdybde 5 m, pumpet væske: klart, filtreret vand (maks. 35 °C), beskyttelsesklasse IP 68	Dykpumpe med hus i rustfrit stål, bundplade, lodret monteret svømmerafbryder, med flydende sugefilter-SAFF 1¼", 1¼" slangetislutning, 20 m tilslutningskabel, strømforbrug 0,5 kW, flow 80 l/min ved 6 m trykhøjde, maks. nedsænkningsdybde 5 m, pumpet væske: klart, filtreret vand (maks. 35 °C), beskyttelsesklasse IP 68
Forbindelser: - Overløb - Husets regnvandsnetværk - Vand fra cisterne - Frit drikkevands-udløb	 DN 100 1" udvendigt gevind 1¼" indvendigt gevind ½" messingkugleventil (indvendigt gevind)	 DN 100 1" udvendigt gevind 1¼" indvendigt gevind ¾" messingkugleventil (indvendigt gevind)
Strømforsyning	230 V, 50 Hz, maks. 16 A, enfaset vekselstrøm	230 V, 50 Hz, maks. 16 A, enfaset vekselstrøm
Sikringer til kontrolenhed	Glassikring 20 x 5 mm, lille - Buffertankpumpe 10 A - Tankpumpe 10 A - Magnetventil 10 A	Glassikring 20 x 5 mm, lille - Buffertankpumpe 10 A - Tankpumpe 10 A - Magnetventil 10 A
Vægt	47 kg	49 kg
Strømningshastighed for påfyldning (3 bar systemtryk)	½“ Udløb til drikkevand ca. 40 l/min	¾“ Udløb til drikkevand ca. 100 l/min
Elektrisk tilslutningskabel styreenhed Elektrisk kabel Dykpumpe fødepumpe (standardversion)	1,5 m (3 x 1,5 mm²) 20 m (3 x 1,00 mm²)	1,5 m (3 x 1,5 mm²) 20 m (3 x 1,00 mm²)

MAXIMA opfylder de tekniske regler og forskrifter: DIN EN 1717 (tidligere DIN 1988/4 drikkevandsopfyldning via et "frit udløb"), DIN 1989, del 1, for regnvandsanlæg og andre tekniske regler og forskrifter (herunder adskillelse af drikkevands- og regnvandsnet).

Materialer

Dykpumpe (ude tank)

- Rustfrit stål AISI 304 (husdæksel, pumpehus, pumpehjul)
- Rustfrit stål AISI 303 (skaft)
- Keramik, kulstof, NBR (akseltætning)
- Mineralsk olie (smøremiddel)

Dykpumpe (hybrid/buffer tank)

- Rustfrit stål AISI 304 (hus, molahus)
- Rustfrit stål AISI 431 (pumpeaksef)
- PPE + PS (tomgangs- og løbehjul)
- Keramik, kulstof, NBR (akseltætning motorside):
  SiC, kulstof, NER (pumpeside)

Frit drikkevands indløb

- Rustfrit stål (indløbstragt med dyse)
- Messing (magnetventil)

Flydende sugefilter-SAFF

- Rustfrit stål 1.4301 (indsugningsfilter)
- PVC-forbindelse (sugeslange)
- Polyethylen (flydende kugle)

Automatisk trykstyring

- Polyamid , polypropylen (hus)

Skrueforbindelser, pumpeforbindelser, kugleventil

- Messing, rustfrit stål

Tilslutning af slanger

- Naturgummi med armering af rustfrit stål

Hus til hybridbeflolder

- PE

Kontrolenhed

- Polyester (hus)

Guide til fejlfinding

Type af fejl	Årsag	Afhjælpning
MAXIMA leverer intet vand til forbruger	a) Tanken er tom, eller der er lukket for vandsforsyningen, (tørløbsbeskyttelse er aktiv; LED'en LED "Pumpe/hus, ZE vandmangel" lyser). b) Automatisk afbryder skifter Pumpen i buffer-tanken tænder ikke. c) Pumpen er blokeret. d) Strømforsyningen er afbrudt	a) Åbn afspærringsventilen ved tilslutningen til påfyldning af hovedvand. Tanken fyldes op med drikkevand, indtil max punktet er nået. LED'en sluker, og MAXIMA er i drift igen. b) Kontrollér pumpestyringen, udskift om nødvendigt. c) Kontakt kundeservice. d) Kontrollér strømtilslutningen.
Den automatiske trykstring tænder og slukker pumpe i buffertanken kontinuerligt.	Lækage i systemet	Sluk for MAXIMA på hovedafbryderen kontakten! Undersøg regnvandssystemet for mindre lækager, (f.eks. dryppende vandhaner eller ventiler, der ikke er helt lukket i toiletcisternen) og udbedre fejlen.
Buffertankens pumpe kører kontinuerligt	Defekt automatisk trykstyring eller vandtab på mere end 1 liter/min på forbrugersiden	Stophane mellem automatisk trykstyring og forbrugere lukkes! Hvis pumpen fortsætter med at køre skal den automatiske afbryder udskiftes eller repareres (kundeservice kontaktes!). Hvis pumpen stopper, skal hele hele installationen, vandhanen, WC-ventiler eller andre forbruger kontrolleres og forsegles eller repareres!
MAXIMA laver ikke nok tryk	Pumpe i buffer tanken er defekt.	Kontakt kundeservice/installatør.
Kontinuerlig påfyldning med vand, selv om regnvandsopbevaringstanken indeholder nok vand.	a) Svømmerafbryder tankpumpen blokeret eller tankpumpen er defekt b) Det flydende sugefilter på fødepumpen er snavset/ tilstoppet. c) Trykledningen mellem trykpumpen og buffertank er afbrudt. d) Den elektriske ledning mellem fødepumpen og styreenhed er afbrudt.	a) Kontrollér tankpumpen. Ring til kundeservice, hvis det er nødvendigt! b) Rengør filterhuset! c) Kontrollér trykledningen og udskiftes af installatøren, om nødvendigt! d) Kontrollér det elektriske kabel og udskiftes af installatøren, om nødvendigt!
Summeren og led (fejl) er tændt, a) alarm for vandmangel b) overløb af i buffer tank	a) Vandmangel - i buffer tank b) Vandstand i buffer tank højere end maks. c) Forsyningsledning fra tank til buffer tank har bagfald. d) Kontrolenhed defekt	a) Sørg for tilstrækkelig vand fyld op, og se om fejlen forsvinder. b) Indsæt en afspærringsventil (WISY artikel SV 1501) i forsyningsledningen fra tanken. c) Sæt afspærringsventilen (WISY artikel SV 1501) i forsyningsledningen fra tanken. d) Tjek styrenheden, ring til kunden service
Styrenheden er gået i stykker.	Hvis apparatets strøm er for høj, en eller flere glassikringer til at beskytte de tilsluttede pumper og magnetventilen er sprunget.	Sæt kontakten på styreenheden til "Off"! glassikringerne er nemme at få adgang til med en skruetrækker på frontpanelet af styreenheden. Udskift sikringerne og tænd for styreenheden igen! Hvis styreenheden stadig ikke fungerer, skal du kontakte kundeservice

Declaration of Conformity

We hereby declare that the machinery specified below conforms to all requirements of the EU Machinery Regulation (EU) 2023/1230.

Product name

Multimat rainwater units, type 205, type 407
Optima 4, Optima 5, Optima Plus rainwater units
Maxima rainwater units, type 205, type 407
Sigma 3, Sigma 4 rainwater units
Break tank Sigura 9 and Sigura 350

Applicable EU Directives

EU Machinery Regulation (EU) 2023/1230

Electromagnetic Compatibility Directive 2014/30/EU.

Angewandte harmonisierte Normen

EN ISO 13849-1:2008 Safety of machinery –Safety-related parts of control systems - Part 1: General principles for design (ISO 13849-1:2006)

EN 809:1998+A1:2009 Pumps and pump units for liquids. Common safety requirements.

EN ISO 12100:2010 Safety of machinery: General principles for design – Risk assessment and risk reduction (ISO 12100:2010)

EN 60204-1:2006 Safety of machinery – Electrical equipment of machines – Part 1: General requirements

EN 60529 (VDE 0470-1) Degrees of protection provided by enclosures

Other applied national standards and specifications

DIN 1989 Rainwater harvesting systems, Parts 1+4
DIN EN 1717 and DIN 1988-100 Protection against pollution of potable water installations

Manufacturer

WISY AG
Oberdorfstraße 26
D-63699 Kefenrod

Authorised person with responsibility for technical documentation

WISY AG
Oberdorfstraße 26
D-63699 Kefenrod

Kefenrod, July 2026

Paul Ahlers
CEO
der WISY AG

Jan Maurer
WISY AG

made in Germany

WISY
Rainwater Harvesting

AHA1150 E V03 08.10.2026 / Technical changes reserved

Ibrugtagningsprotokol

Ibrugtagning på: _____

Ibrugtagning af virksomhed. medarbejdere:

_____

Alle systemfunktioner og koblingspunkter svarer til disse instruktioner:

_____

Dato: _____

Underskrift: _____

Servicejournal

Vedligeholdels på: _____

Vedligeholdt af (navn på virksomhed, medarbejder):

_____

Alt inspektions og vedligeholdelsesarbejde er udført i overensstemmelse med med afsnittet "Vedligeholdelse og service" i denne vejledning.

_____

Dato: _____

Underskrift: _____

Garanti

Garantiens varighed og ikrafttræden

Garanti og reklamationsret følger de til enhver tid gældende regler i dansk købelov. Fra Mrain.dk starter garanti/ reklamationsperioden ved varens levering. Ved erstatninger og ombytninger af garantimæssige årsager forlænges den oprindelige garantiperiode ikke.

Forudsætninger for garantien

WISY og Mrain.dk påtager sig garantiforpligtelsen for regnvandsanlægget (Maxima), når følgende forudsætninger beviseligt er opfyldt:

1. Apparatet er indkøbt hos Mrain.dk eller en af dennes samarbejdspartnere.
2. Opstart/installation af apparatet er udført af en autoriseret fagmand. Garantikrav kan kun hævdes, hvis vi modtager en meddelelse om mangler skriftligt inden for 14 dage efter opdagelsen af manglen.

Garantiens indhold og omfang

Funktionsmangler, der optræder inden for garantien, udbedrer Mrain.dk uden beregning – enten ved istandsættelse eller udskiftning af de berørte dele. Skadeserstatningskrav, som ligger herudover, er udelukket, medmindre et sådant ansvar er fastlagt ved lov.

Indskrænkning af garantien

Garantien dækker ikke fejl eller mangler, som kan føres tilbage til:

- Ukorrekt opstilling eller installation, f.eks. manglende overholdelse af gældende forskrifter eller installationsvejledningen.
- Ukorrekt betjening eller belastning.
- Ydre påvirkninger, f.eks. transportskader, beskadigelser ved stød eller slag, skader som følge af vejrlig eller andre naturfænomener.
- Reparationer eller ændringer, som er udført af ikkeautoriseret tredjepart.

Enhed nr.

Enhedens serienummer er angivet på emballage og på chassis.

VA - Godkendelse nr.: VA 1.93/21039

Importør:

Kannikevej 1
4296 Nyrup
Tlf.: 72727251
E-mail: info@mrain.dk

WISY AG
D-63699 Kefenrod, Oberdorfstraße 26
Telefon +49 (0) 60 54-91 21-0
Fax +49 (0) 60 54-91 21-29
Internet: www.wisy.de
E-Mail: info@wisy.de

AHA068 DNK-V02 19.10.2026 / Der tages forbehold for tekniske ændringer
Dansk oversættelse HN / Mrain